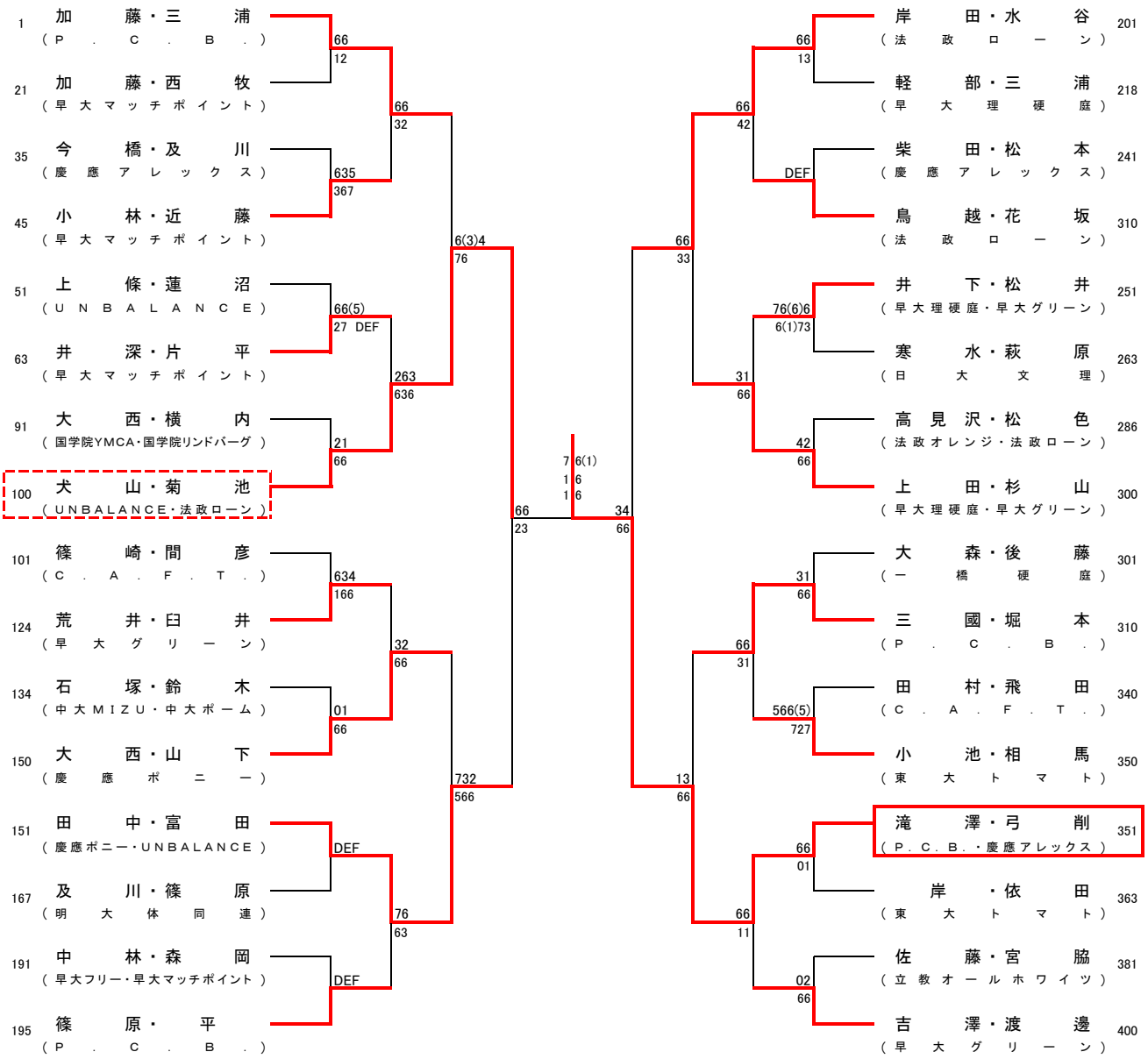第35回アッセオープントーナメント
男子ダブルス