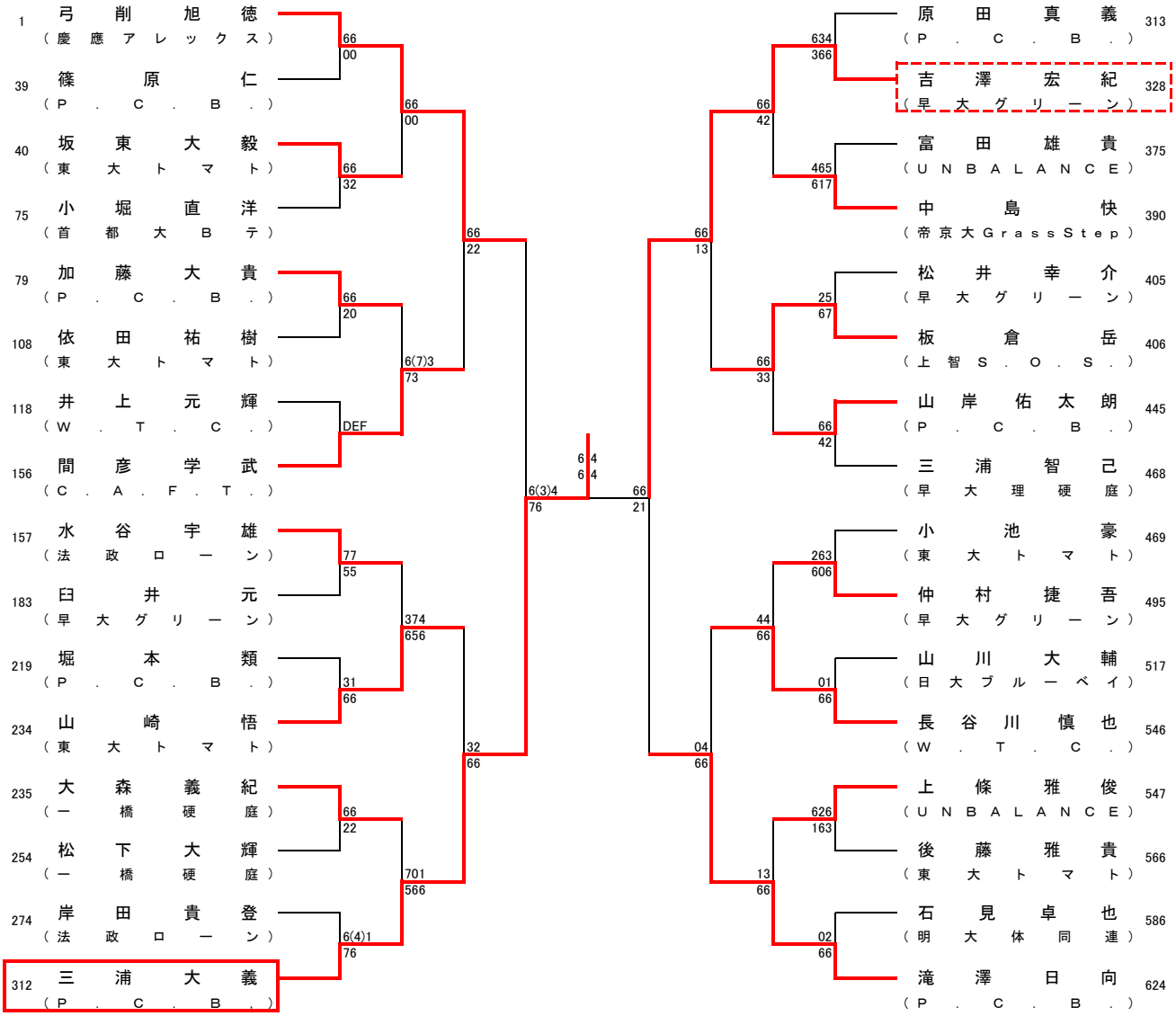第35回アッセオープントーナメント
男子シングルス