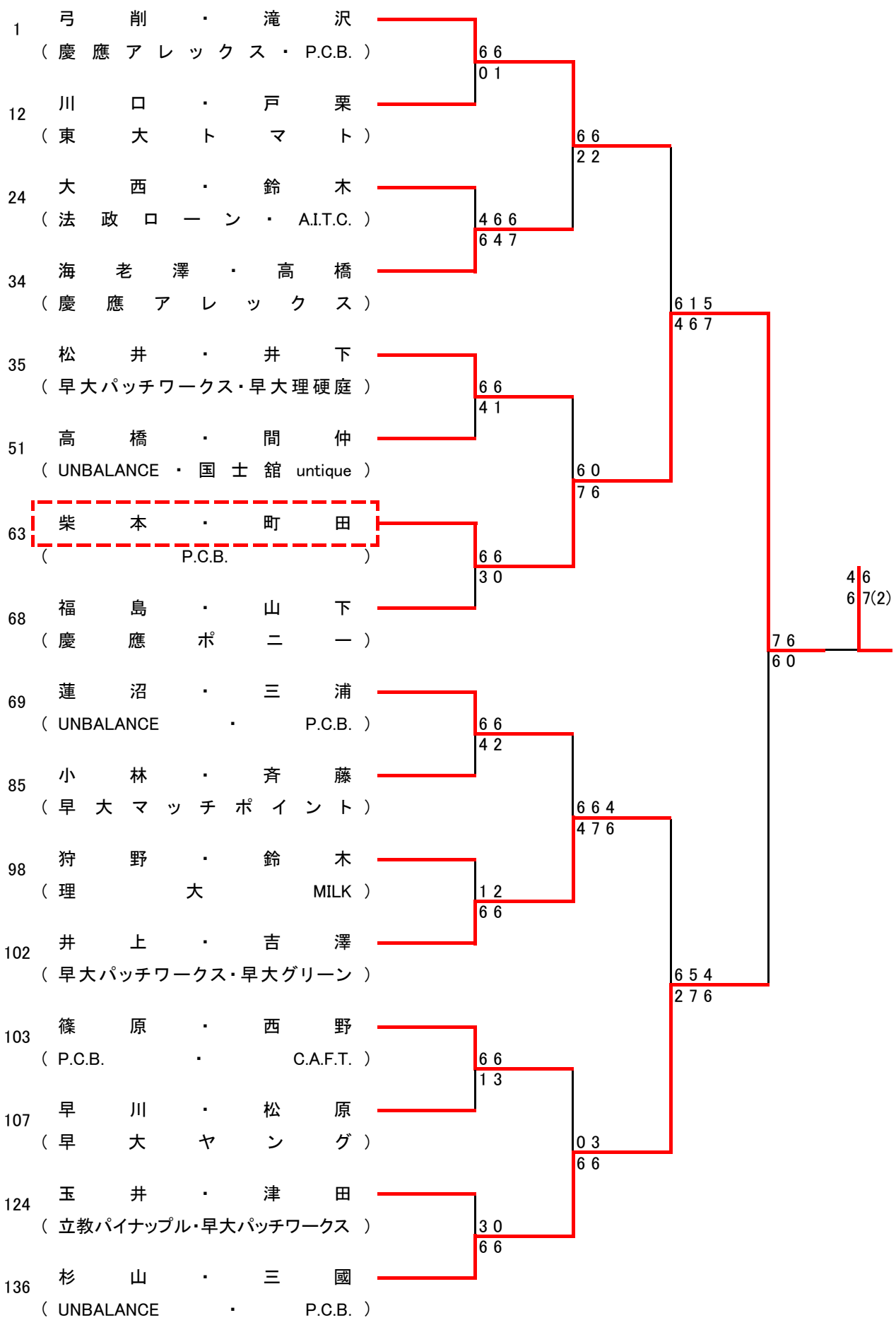
1
弓 削 ・ 滝 沢
（慶 應 ア レ ッ ク ス ・ P.C.B.）
12
川 口 ・ 戸 栗
（東 大 ト マ ト）
24
大 西 ・ 鈴 木
（法 政 ロ ー ン ・ A.I.T.C.）
34
海 老 澤 ・ 高 橋
（慶 應 ア レ ッ ク ス）
35
松 井 ・ 井 下
（早大パッチワークス・早大理硬庭）
51
高 橋 ・ 間 仲
（UNBALANCE ・ 国 士 舘 untique）
63
柴 本 ・ 町 田
（ P.C.B. ）
68
福 島 ・ 山 下
（慶 應 ポ ニ ー）
69
蓮 沼 ・ 三 浦
（UNBALANCE ・ P.C.B.）
85
小 林 ・ 斉 藤
（早 大 マ ッ チ ポ イ ン ト）
98
狩 野 ・ 鈴 木
（理 大 MILK）
102
井 上 ・ 吉 澤
（早大パッチワークス・早大グリーン）
103
篠 原 ・ 西 野
（P.C.B. ・ C.A.F.T.）
107
早 川 ・ 松 原
（早 大 ヤ ン グ）
124
玉 井 ・ 津 田
（立教パイナップル・早大パッチワークス）
136
杉 山 ・ 三 國
（UNBALANCE ・ P.C.B.）
6 6
0 1
6 6
2 2
4 6 6
6 4 7
6 1 5
4 6 7
6 6
4 1
6 0
7 6
6 6
3 0
4 6
6 7(2)
7 6
6 0
6 6
4 2
6 6 4
4 7 6
1 2
6 6
6 5 4
2 7 6
6 6
1 3
0 3
6 6
3 0
6 6

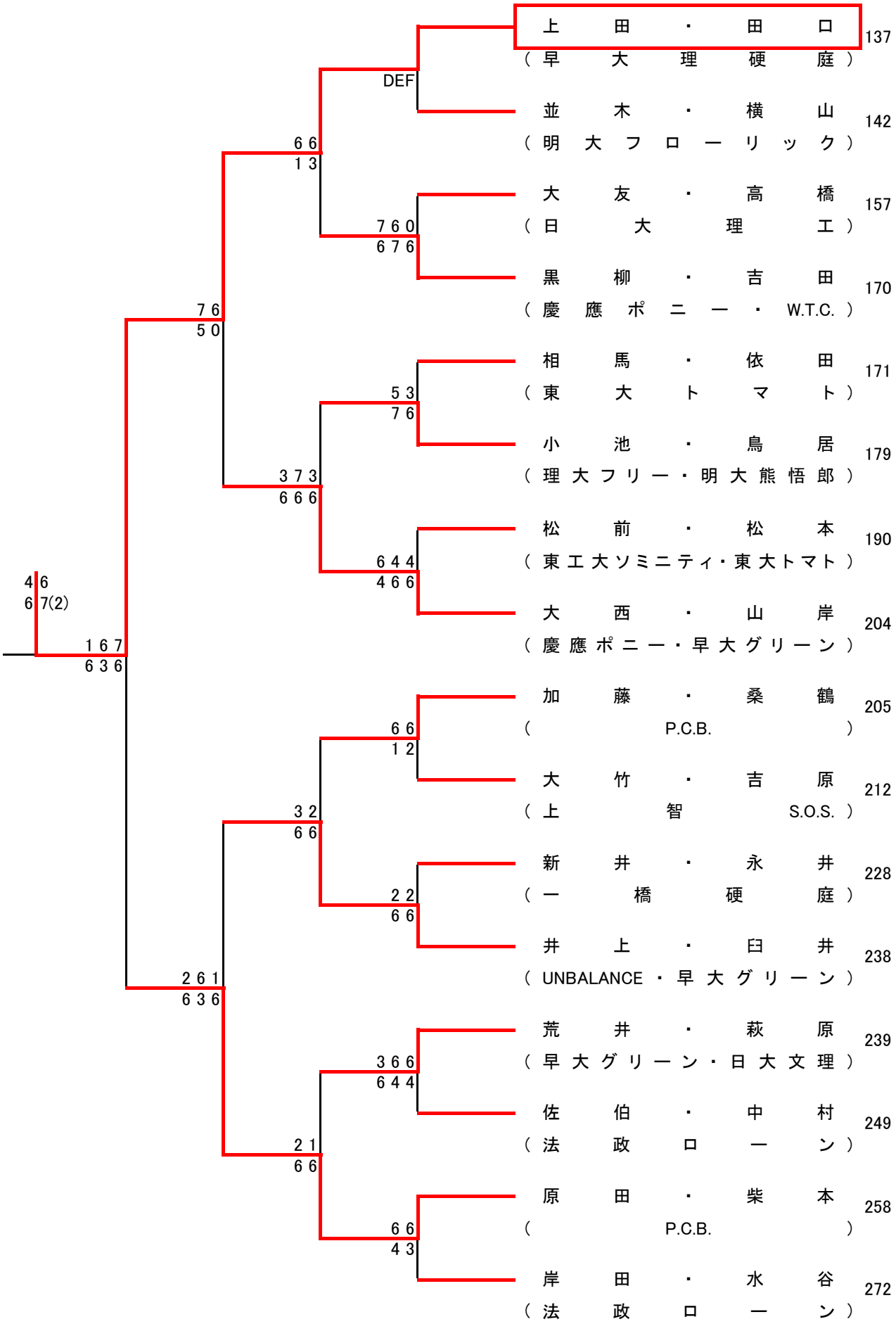
上田・田口
（早大理硬庭）
137
DEF
並木・横山
（明大フローリック）
142
66
13
大友・高橋
（日大理工）
157
760
676
黒柳・吉田
（慶應ポニー・W.T.C.）
170
76
50
相馬・依田
（東大トマト）
171
53
76
小池・鳥居
（理大フリー・明大熊悟郎）
179
373
666
松前・松本
（東工大ソミニティ・東大トマト）
190
644
466
大西・山岸
（慶應ポニー・早大グリーン）
204
46
67(2)
167
636
加藤・桑鶴
（P.C.B.）
205
66
12
大竹・吉原
（上智S.O.S.）
212
32
66
新井・永井
（一橋硬庭）
228
22
66
井上・臼井
（UNBALANCE・早大グリーン）
238
261
636
荒井・萩原
（早大グリーン・日大文理）
239
366
644
佐伯・中村
（法政ローン）
249
21
66
原田・柴本
（P.C.B.）
258
66
43
岸田・水谷
（法政ローン）
272