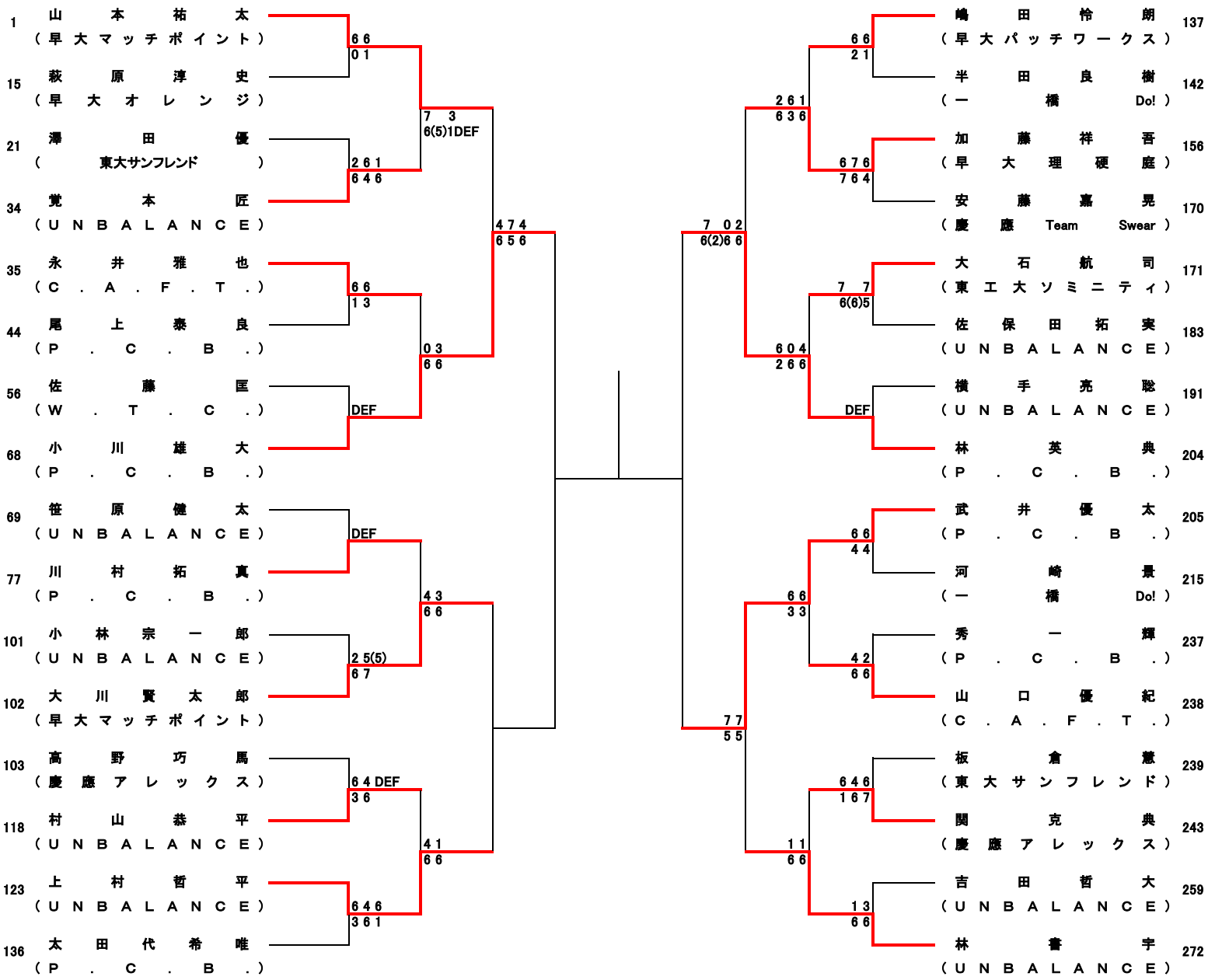
1 山本祐太 （早大マッチポイント）
15 萩原淳史 （早大オレンジ）
21 澤田優 （東大サンフレンド）
34 覚本匠 （UNBALANCE）
35 永井雅也 （C.A.F.T.）
44 尾上泰良 （P.C.B.）
56 佐藤匡 （W.T.C.）
68 小川雄大 （P.C.B.）
69 笹原健太 （UNBALANCE）
77 川村拓真 （P.C.B.）
101 小林宗一郎 （UNBALANCE）
102 大川賢太郎 （早大マッチポイント）
103 高野巧馬 （慶應アレックス）
118 村山恭平 （UNBALANCE）
123 上村哲平 （UNBALANCE）
136 太田代希唯 （P.C.B.）
6 6 / 0 1
2 6 1 / 6 4 6
7 3 / 6(5)1DEF
6 6 / 1 3
DEF
0 3 / 6 6
4 7 4 / 6 5 6
DEF
4 3 / 6 6
2 5(5) / 6 7
6 4 DEF / 3 6
4 1 / 6 6
6 4 6 / 3 6 1
7 0 2 / 6(2)6 6
2 6 1 / 6 3 6
6 6 / 2 1
6 7 6 / 7 6 4
6 0 4 / 2 6 6
7 7 / 6(6)5
DEF
7 7 / 5 5
6 6 / 3 3
6 6 / 4 4
4 2 / 6 6
1 1 / 6 6
6 4 6 / 1 6 7
1 3 / 6 6
嶋田怜朗 （早大パッチワークス） 137
半田良樹 （一橋Do!） 142
加藤祥吾 （早大理硬庭） 156
安藤嘉晃 （慶應Team Swear） 170
大石航司 （東工大ソミニティ） 171
佐保田拓実 （UNBALANCE） 183
横手亮聡 （UNBALANCE） 191
林英典 （P.C.B.） 204
武井優太 （P.C.B.） 205
河崎景 （一橋Do!） 215
秀一輝 （P.C.B.） 237
山口優紀 （C.A.F.T.） 238
板倉慧 （東大サンフレンド） 239
関克典 （慶應アレックス） 243
吉田哲大 （UNBALANCE） 259
林書宇 （UNBALANCE） 272