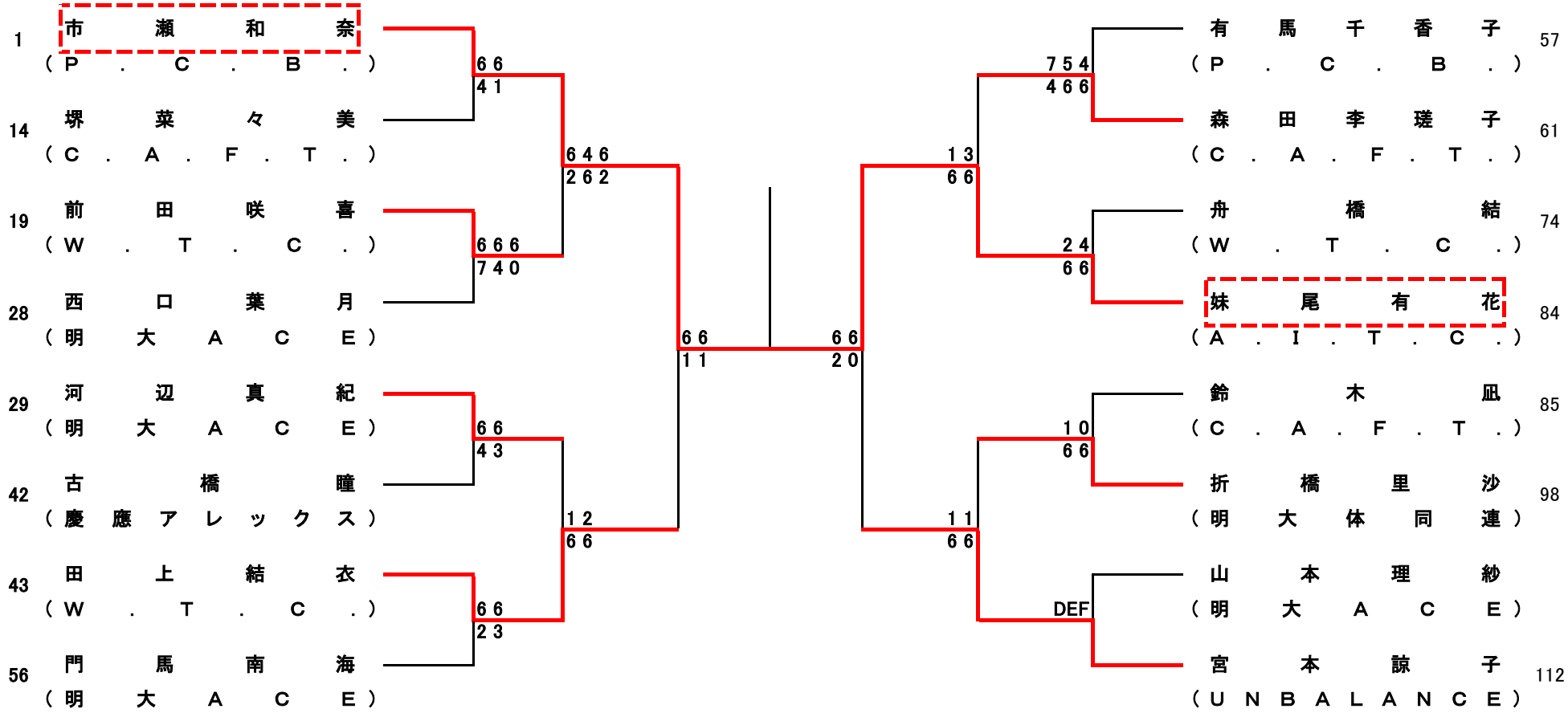
1 市瀬和奈 (P.C.B.)
14 堺菜々美 (C.A.F.T.)
19 前田咲喜 (W.T.C.)
28 西口葉月 (明大ACE)
29 河辺真紀 (明大ACE)
42 古橋瞳 (慶應アレックス)
43 田上結衣 (W.T.C.)
56 門馬南海 (明大ACE)
66 41
646 262
666 740
66 43
12 66
66 23
66 11
66 20
13 66
754 466
24 66
11 66
10 66
DEF
有馬千香子 (P.C.B.) 57
森田李瑳子 (C.A.F.T.) 61
舟橋結 (W.T.C.) 74
妹尾有花 (A.I.T.C.) 84
鈴木凪 (C.A.F.T.) 85
折橋里沙 (明大体同連) 98
山本理紗 (明大ACE)
宮本諒子 (UNBALANCE) 112