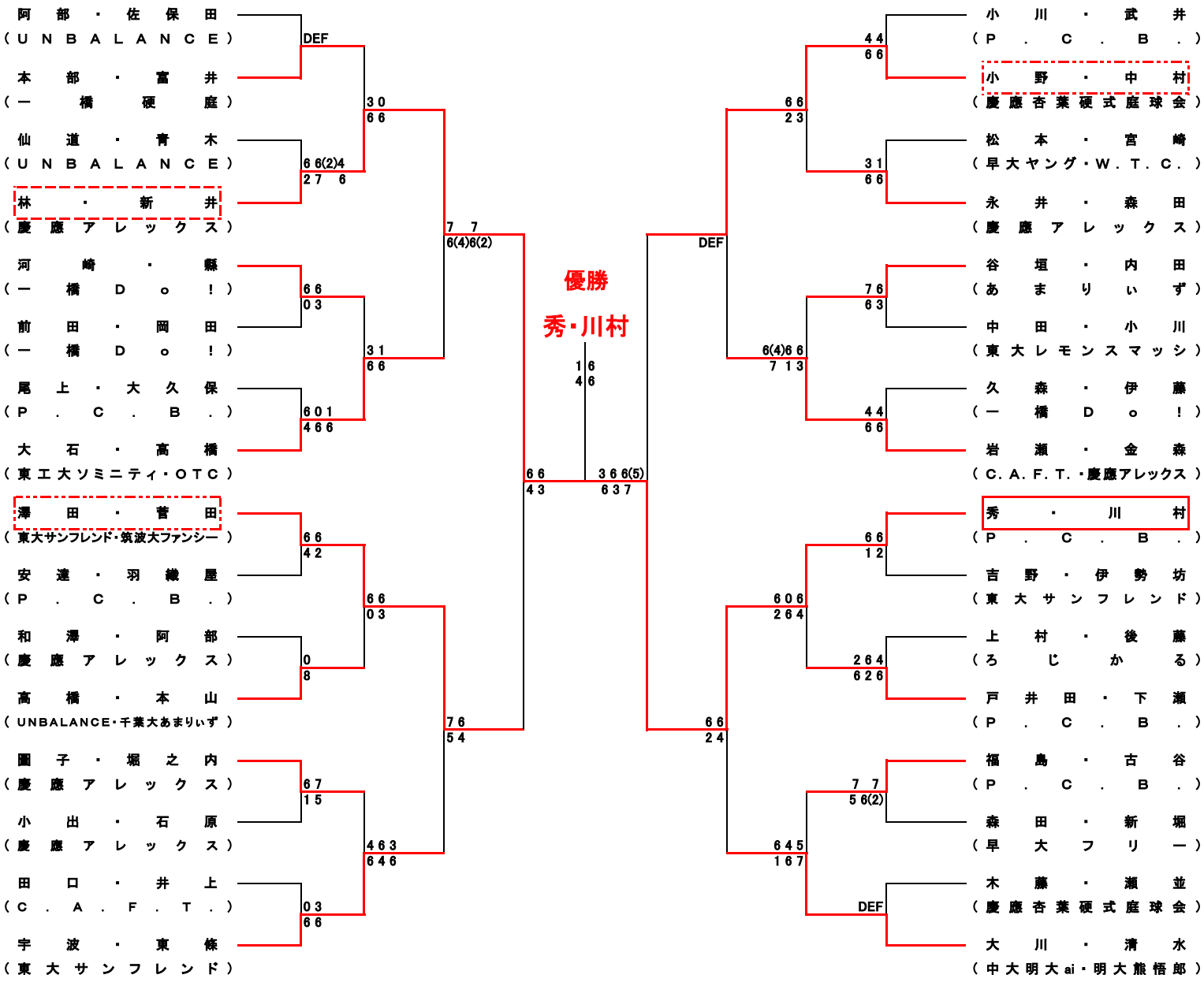
阿部・佐保田
（UNBALANCE）
本部・富井
（一橋硬庭）
DEF
仙道・青木
（UNBALANCE）
林・新井
（慶應アレックス）
6 6(2)4
2 7 6
3 0
6 6
河崎・縣
（一橋Do！）
前田・岡田
（一橋Do！）
6 6
0 3
3 1
6 6
尾上・大久保
（P.C.B.）
大石・高橋
（東工大ソミニティ・OTC）
6 0 1
4 6 6
澤田・菅田
（東大サンフレンド・筑波大ファンシー）
安達・羽織屋
（P.C.B.）
6 6
4 2
6 6
0 3
和澤・阿部
（慶應アレックス）
高橋・本山
（UNBALANCE・千葉大あまりぃず）
0
8
7 7
6(4)6(2)
7 6
5 4
圖子・堀之内
（慶應アレックス）
小出・石原
（慶應アレックス）
6 7
1 5
4 6 3
6 4 6
田口・井上
（C.A.F.T.）
宇波・東條
（東大サンフレンド）
0 3
6 6
6 6
4 3
優勝
秀・川村
1 6
4 6
3 6 6(5)
6 3 7
小川・武井
（P.C.B.）
小野・中村
（慶應杏葉硬式庭球会）
4 4
6 6
6 6
2 3
松本・宮崎
（早大ヤング・W.T.C.）
永井・森田
（慶應アレックス）
3 1
6 6
DEF
谷垣・内田
（あまりぃず）
中田・小川
（東大レモンスマッシ）
7 6
6 3
6(4)6 6
7 1 3
久森・伊藤
（一橋Do！）
岩瀬・金森
（C.A.F.T.・慶應アレックス）
4 4
6 6
秀・川村
（P.C.B.）
吉野・伊勢坊
（東大サンフレンド）
6 6
1 2
6 0 6
2 6 4
上村・後藤
（ろじかる）
戸井田・下瀬
（P.C.B.）
2 6 4
6 2 6
6 6
2 4
福島・古谷
（P.C.B.）
森田・新堀
（早大フリー）
7 7
5 6(2)
6 4 5
1 6 7
木藤・瀬並
（慶應杏葉硬式庭球会）
DEF
大川・清水
（中大明大ai・明大熊悟郎）