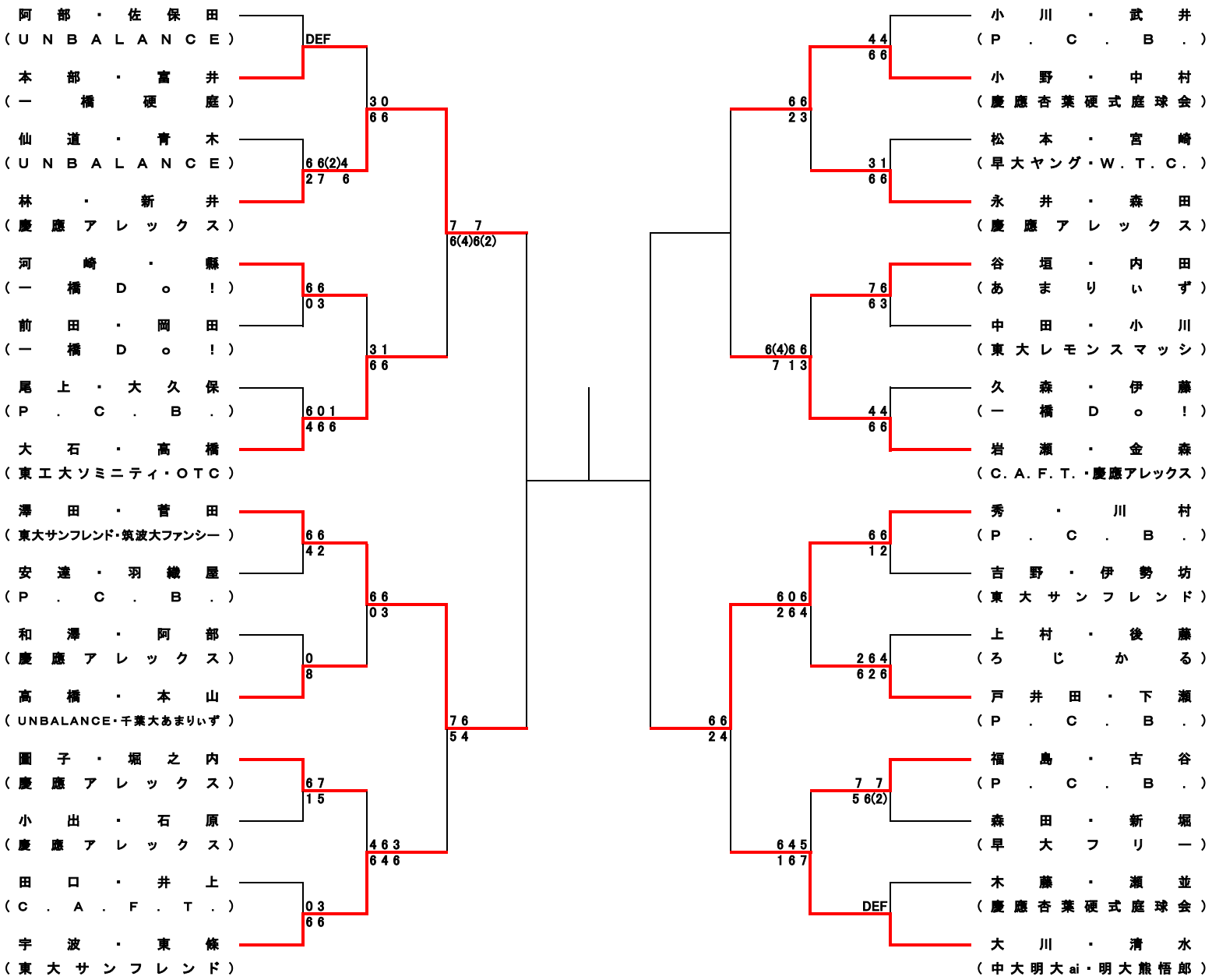
阿部・佐保田
（UNBALANCE）
本部・富井
（一橋硬庭）
DEF
仙道・青木
（UNBALANCE）
林・新井
（慶應アレックス）
6 6(2)4
2 7 6
30
66
河崎・縣
（一橋Do！）
前田・岡田
（一橋Do！）
66
03
尾上・大久保
（P.C.B.）
大石・高橋
（東工大ソミニティ・OTC）
601
466
31
66
7 7
6(4)6(2)
澤田・菅田
（東大サンフレンド・筑波大ファンシー）
安達・羽織屋
（P.C.B.）
66
42
和澤・阿部
（慶應アレックス）
高橋・本山
（UNBALANCE・千葉大あまりぃず）
0
8
66
03
圖子・堀之内
（慶應アレックス）
小出・石原
（慶應アレックス）
67
15
田口・井上
（C.A.F.T.）
宇波・東條
（東大サンフレンド）
03
66
463
646
76
54
小川・武井
（P.C.B.）
小野・中村
（慶應杏葉硬式庭球会）
44
66
松本・宮崎
（早大ヤング・W.T.C.）
永井・森田
（慶應アレックス）
66
23
31
66
谷垣・内田
（あまりぃず）
中田・小川
（東大レモンスマッシ）
76
63
6(4)66
713
久森・伊藤
（一橋Do！）
岩瀬・金森
（C.A.F.T.・慶應アレックス）
44
66
秀・川村
（P.C.B.）
吉野・伊勢坊
（東大サンフレンド）
66
12
606
264
上村・後藤
（ろじかる）
戸井田・下瀬
（P.C.B.）
264
626
66
24
福島・古谷
（P.C.B.）
森田・新堀
（早大フリー）
7 7
5 6(2)
645
167
木藤・瀬並
（慶應杏葉硬式庭球会）
大川・清水
（中大明大ai・明大熊悟郎）
DEF