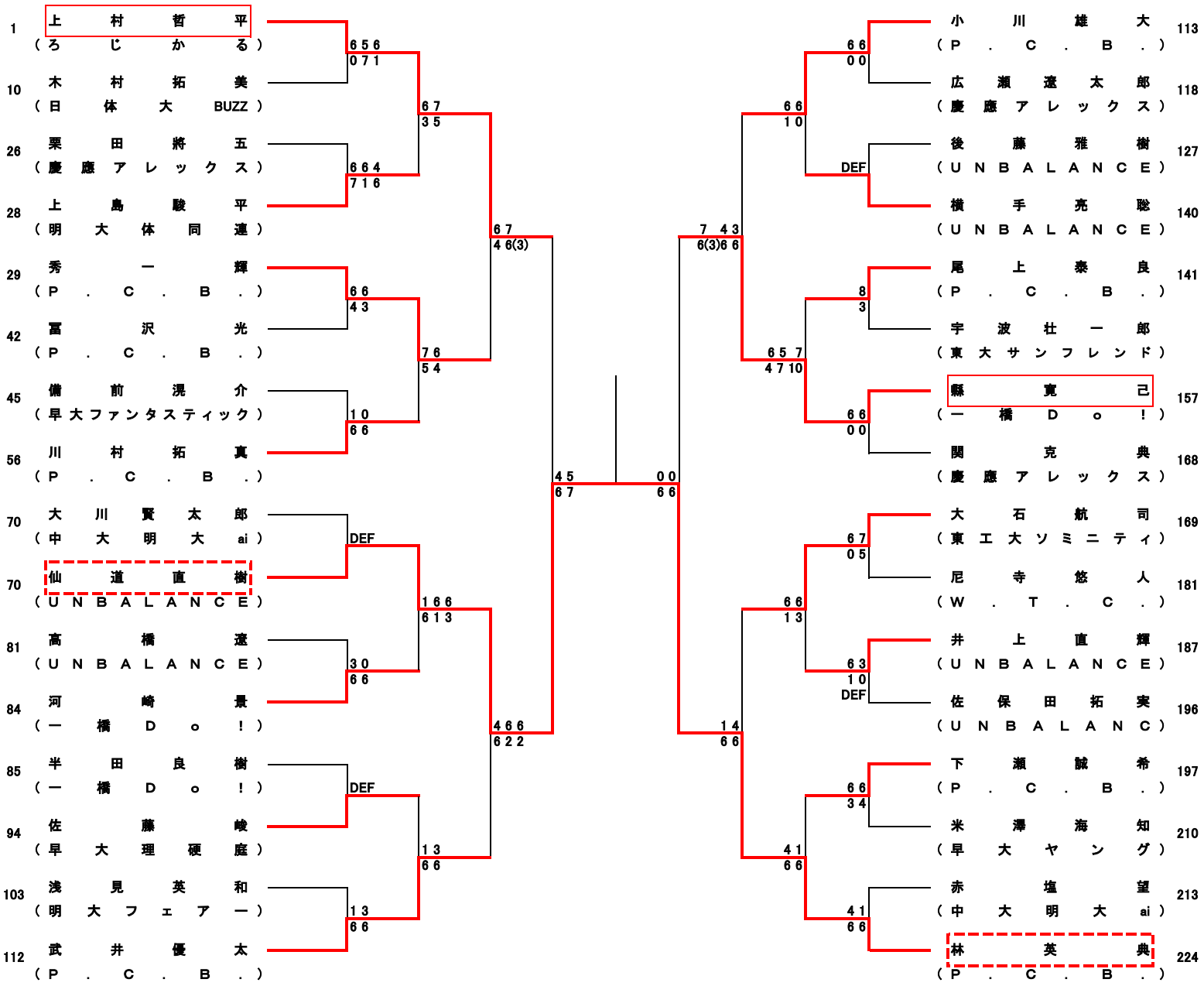
1 上村哲平 (ろじかる)
10 木村拓美 (日体大BUZZ)
26 栗田將五 (慶應アレックス)
28 上島駿平 (明大体同連)
29 秀一輝 (P.C.B.)
42 冨沢光 (P.C.B.)
45 備前滉介 (早大ファンタスティック)
56 川村拓真 (P.C.B.)
70 大川賢太郎 (中大明大ai)
70 仙道直樹 (UNBALANCE)
81 高橋遼 (UNBALANCE)
84 河崎景 (一橋Do!)
85 半田良樹 (一橋Do!)
94 佐藤峻 (早大理硬庭)
103 浅見英和 (明大フェアー)
112 武井優太 (P.C.B.)
656 071
664 716
66 43
10 66
DEF
DEF
67 35
76 54
166 613
30 66
13 66
67 46(3)
466 622
45 67
00 66
7 43 6(3)66
14 66
66 00
66 10
DEF
657 4710
66 00
66 13
63 10 DEF
66 34
41 66
41 66
113 小川雄大 (P.C.B.)
118 広瀬遼太郎 (慶應アレックス)
127 後藤雅樹 (UNBALANCE)
140 横手亮聡 (UNBALANCE)
141 尾上泰良 (P.C.B.)
宇波壮一郎 (東大サンフレンド)
157 縣寛己 (一橋Do!)
168 関克典 (慶應アレックス)
169 大石航司 (東工大ソミニティ)
181 尼寺悠人 (W.T.C.)
187 井上直輝 (UNBALANCE)
196 佐保田拓実 (UNBALANC)
197 下瀬誠希 (P.C.B.)
210 米澤海知 (早大ヤング)
213 赤塩望 (中大明大ai)
224 林英典 (P.C.B.)