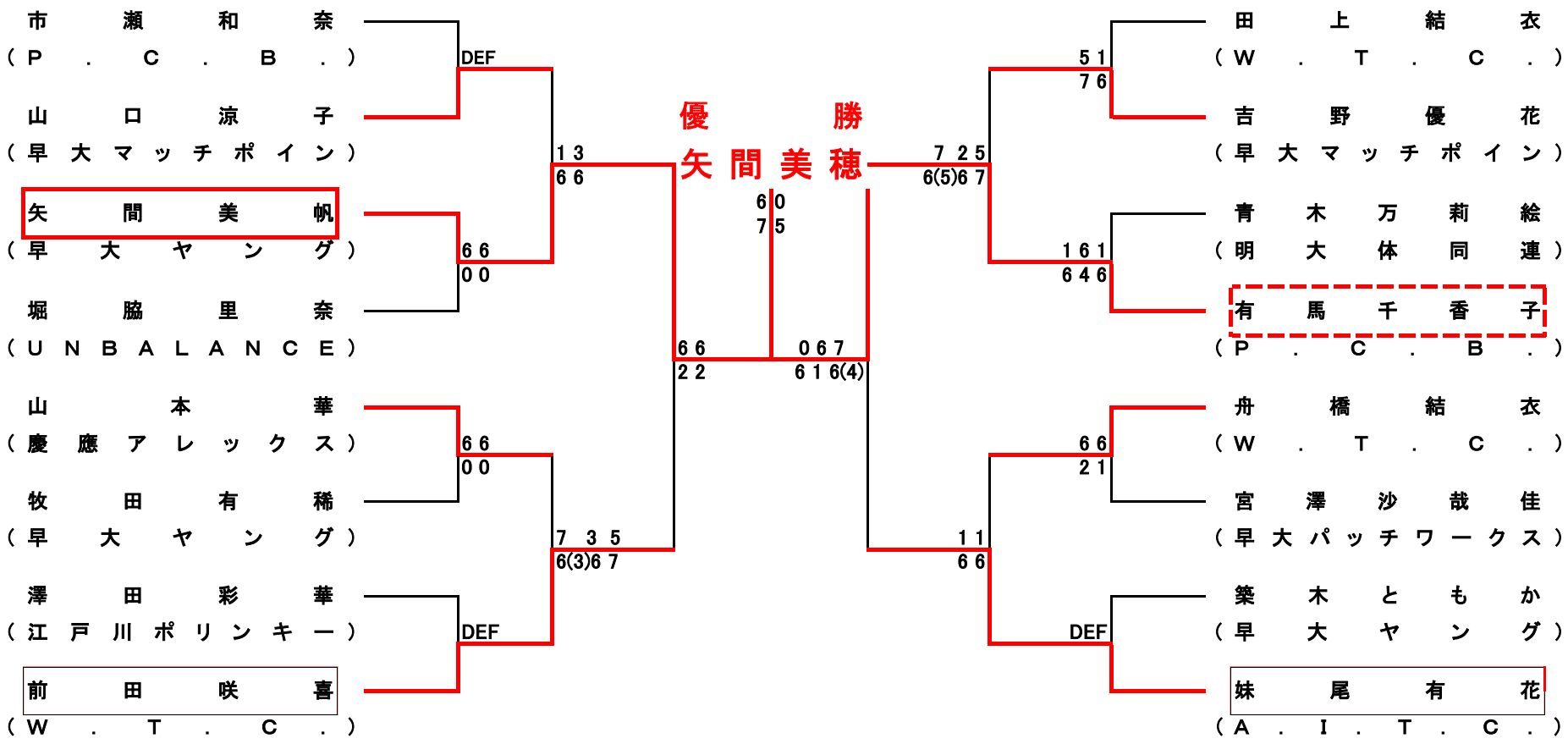
市瀬和奈
（P.C.B.）
山口涼子
（早大マッチポイン）
矢間美帆
（早大ヤング）
堀脇里奈
（UNBALANCE）
山本華
（慶應アレックス）
牧田有稀
（早大ヤング）
澤田彩華
（江戸川ポリンキー）
前田咲喜
（W.T.C.）
DEF
13
66
66
00
66
00
7 3 5
6(3)6 7
DEF
優勝
矢間美穂
60
75
66
22
067
616(4)
田上結衣
（W.T.C.）
吉野優花
（早大マッチポイン）
青木万莉絵
（明大体同連）
有馬千香子
（P.C.B.）
舟橋結衣
（W.T.C.）
宮澤沙哉佳
（早大パッチワークス）
築木ともか
（早大ヤング）
妹尾有花
（A.I.T.C.）
51
76
161
646
7 2 5
6(5)6 7
66
21
11
66
DEF