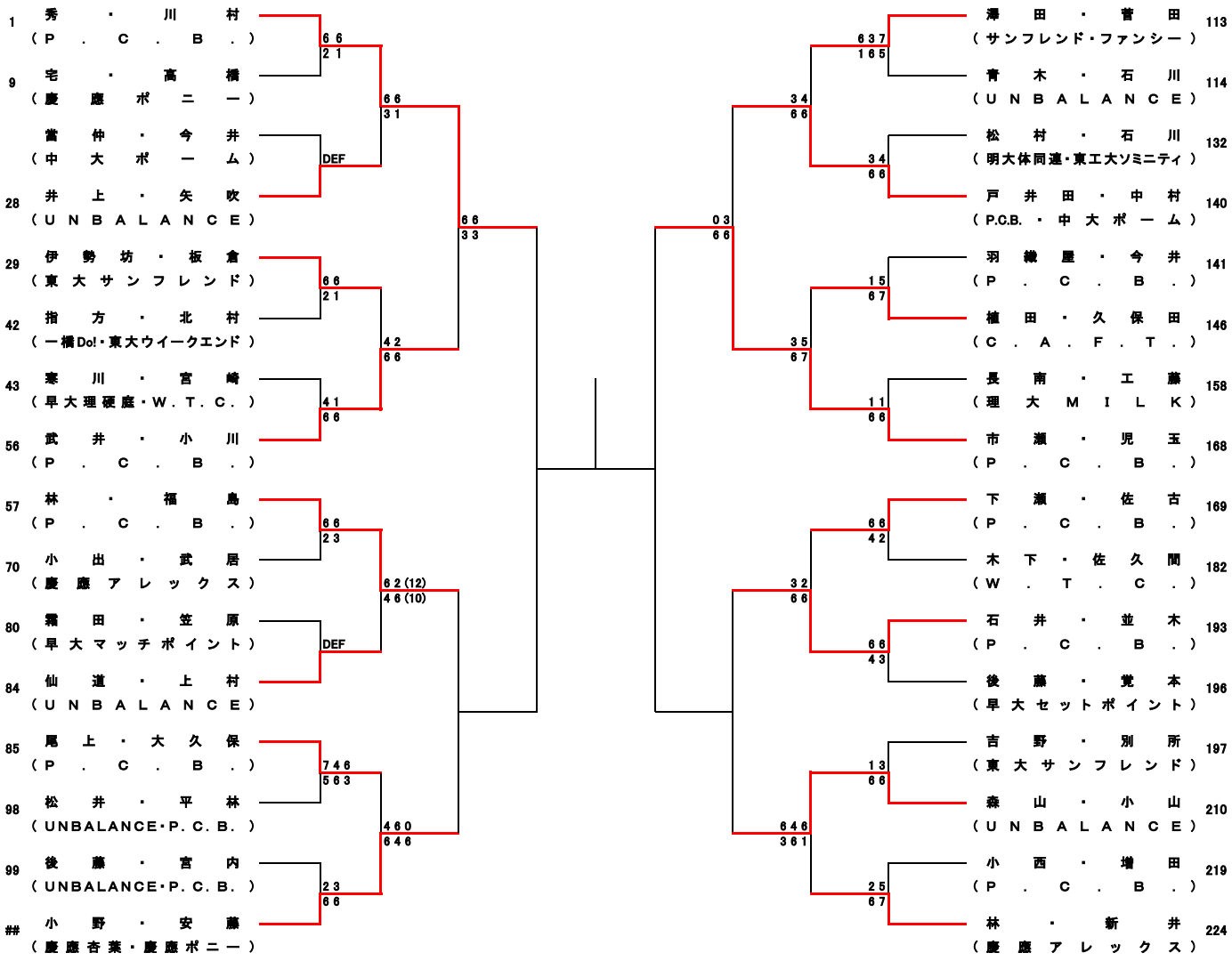
1 秀・川村 （P.C.B.）
9 宅・高橋 （慶應ポニー）
66 21
66 31
當仲・今井 （中大ポーム）
DEF
28 井上・矢吹 （UNBALANCE）
66 33
29 伊勢坊・板倉 （東大サンフレンド）
66 21
42 指方・北村 （一橋Do!・東大ウイークエンド）
42 66
43 寒川・宮崎 （早大理硬庭・W.T.C.）
41 66
56 武井・小川 （P.C.B.）
57 林・福島 （P.C.B.）
66 23
70 小出・武居 （慶應アレックス）
62(12) 46(10)
80 霜田・笠原 （早大マッチポイント）
DEF
84 仙道・上村 （UNBALANCE）
85 尾上・大久保 （P.C.B.）
746 563
98 松井・平林 （UNBALANCE・P.C.B.）
460 646
99 後藤・宮内 （UNBALANCE・P.C.B.）
23 66
小野・安藤 （慶應杏葉・慶應ポニー）
03 66
637 165
34 66
澤田・菅田 （サンフレンド・ファンシー） 113
青木・石川 （UNBALANCE） 114
松村・石川 （明大体同連・東工大ソミニティ） 132
34 66
戸井田・中村 （P.C.B.・中大ポーム） 140
羽織屋・今井 （P.C.B.） 141
15 67
35 67
植田・久保田 （C.A.F.T.） 146
長南・工藤 （理大MILK） 158
11 66
市瀬・児玉 （P.C.B.） 168
下瀬・佐古 （P.C.B.） 169
66 42
32 66
木下・佐久間 （W.T.C.） 182
石井・並木 （P.C.B.） 193
66 43
後藤・覚本 （早大セットポイント） 196
吉野・別所 （東大サンフレンド） 197
13 66
646 361
森山・小山 （UNBALANCE） 210
小西・増田 （P.C.B.） 219
25 67
林・新井 （慶應アレックス） 224