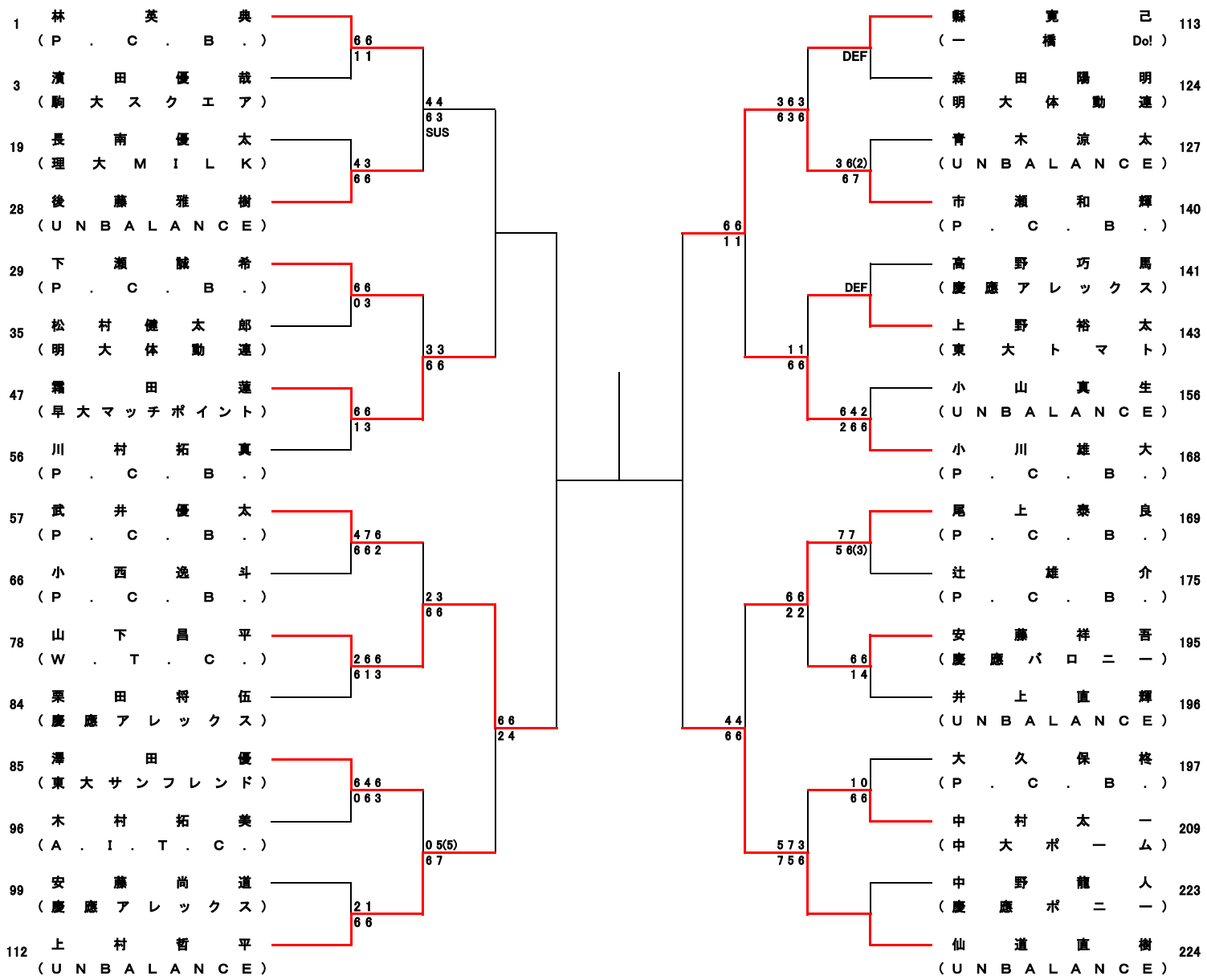
1 林 英 典 （P．C．B．）
3 濱 田 優 哉 （駒 大 ス ク エ ア）
19 長 南 優 太 （理 大 M I L K）
28 後 藤 雅 樹 （U N B A L A N C E）
29 下 瀬 誠 希 （P．C．B．）
35 松 村 健 太 郎 （明 大 体 動 連）
47 霜 田 蓮 （早 大 マ ッ チ ポ イ ン ト）
56 川 村 拓 真 （P．C．B．）
57 武 井 優 太 （P．C．B．）
66 小 西 逸 斗 （P．C．B．）
78 山 下 昌 平 （W．T．C．）
84 栗 田 将 伍 （慶 應 ア レ ッ ク ス）
85 澤 田 優 （東 大 サ ン フ レ ン ド）
96 木 村 拓 美 （A．I．T．C．）
99 安 藤 尚 道 （慶 應 ア レ ッ ク ス）
112 上 村 哲 平 （U N B A L A N C E）
6 6 1 1
4 3 6 6
4 4 6 3 SUS
6 6 0 3
6 6 1 3
3 3 6 6
4 7 6 6 6 2
2 6 6 6 1 3
2 3 6 6
6 4 6 0 6 3
2 1 6 6
0 5(5) 6 7
6 6 2 4
6 6 1 1
4 4 6 6
DEF
3 6 3 6 3 6
3 6(2) 6 7
1 1 6 6
DEF
6 4 2 2 6 6
7 7 5 6(3)
6 6 2 2
6 6 1 4
1 0 6 6
5 7 3 7 5 6
縣 寛 己 （一 橋 Do!） 113
森 田 陽 明 （明 大 体 動 連） 124
青 木 涼 太 （U N B A L A N C E） 127
市 瀬 和 輝 （P．C．B．） 140
高 野 巧 馬 （慶 應 ア レ ッ ク ス） 141
上 野 裕 太 （東 大 ト マ ト） 143
小 山 真 生 （U N B A L A N C E） 156
小 川 雄 大 （P．C．B．） 168
尾 上 泰 良 （P．C．B．） 169
辻 雄 介 （P．C．B．） 175
安 藤 祥 吾 （慶 應 バ ロ ニ ー） 195
井 上 直 輝 （U N B A L A N C E） 196
大 久 保 柊 （P．C．B．） 197
中 村 太 一 （中 大 ポ ー ム） 209
中 野 龍 人 （慶 應 ポ ニ ー） 223
仙 道 直 樹 （U N B A L A N C E） 224