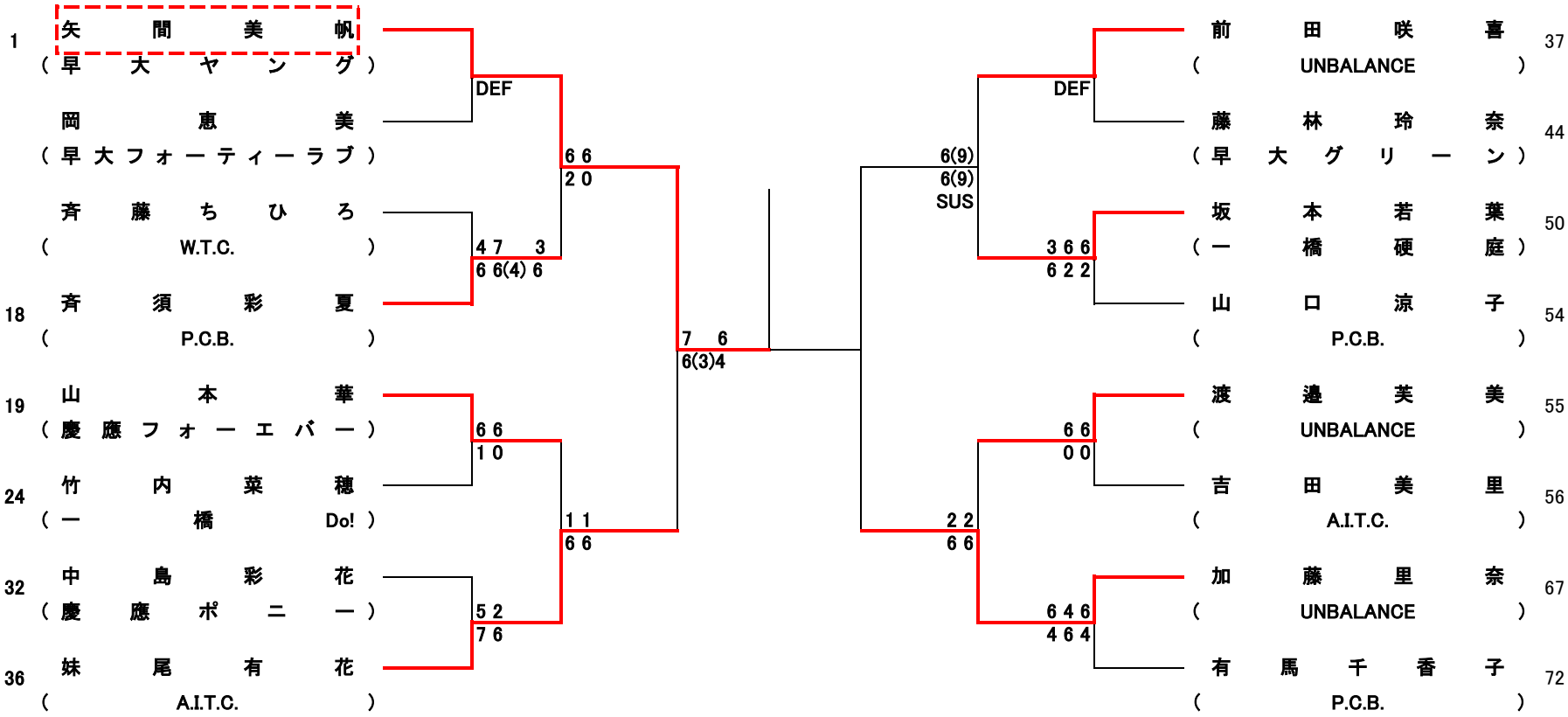
1 矢間美帆 (早大ヤング)
岡恵美 (早大フォーティーラブ)
斉藤ちひろ (W.T.C.)
18 斉須彩夏 (P.C.B.)
19 山本華 (慶應フォーエバー)
24 竹内菜穂 (一橋Do!)
32 中島彩花 (慶應ポニー)
36 妹尾有花 (A.I.T.C.)
DEF
6 6
2 0
4 7 3
6 6(4) 6
6 6
1 0
5 2
7 6
1 1
6 6
7 6
6(3)4
6(9)
6(9)
SUS
DEF
3 6 6
6 2 2
6 6
0 0
2 2
6 6
6 4 6
4 6 4
前田咲喜 (UNBALANCE) 37
藤林玲奈 (早大グリーン) 44
坂本若葉 (一橋硬庭) 50
山口涼子 (P.C.B.) 54
渡邉芙美 (UNBALANCE) 55
吉田美里 (A.I.T.C.) 56
加藤里奈 (UNBALANCE) 67
有馬千香子 (P.C.B.) 72