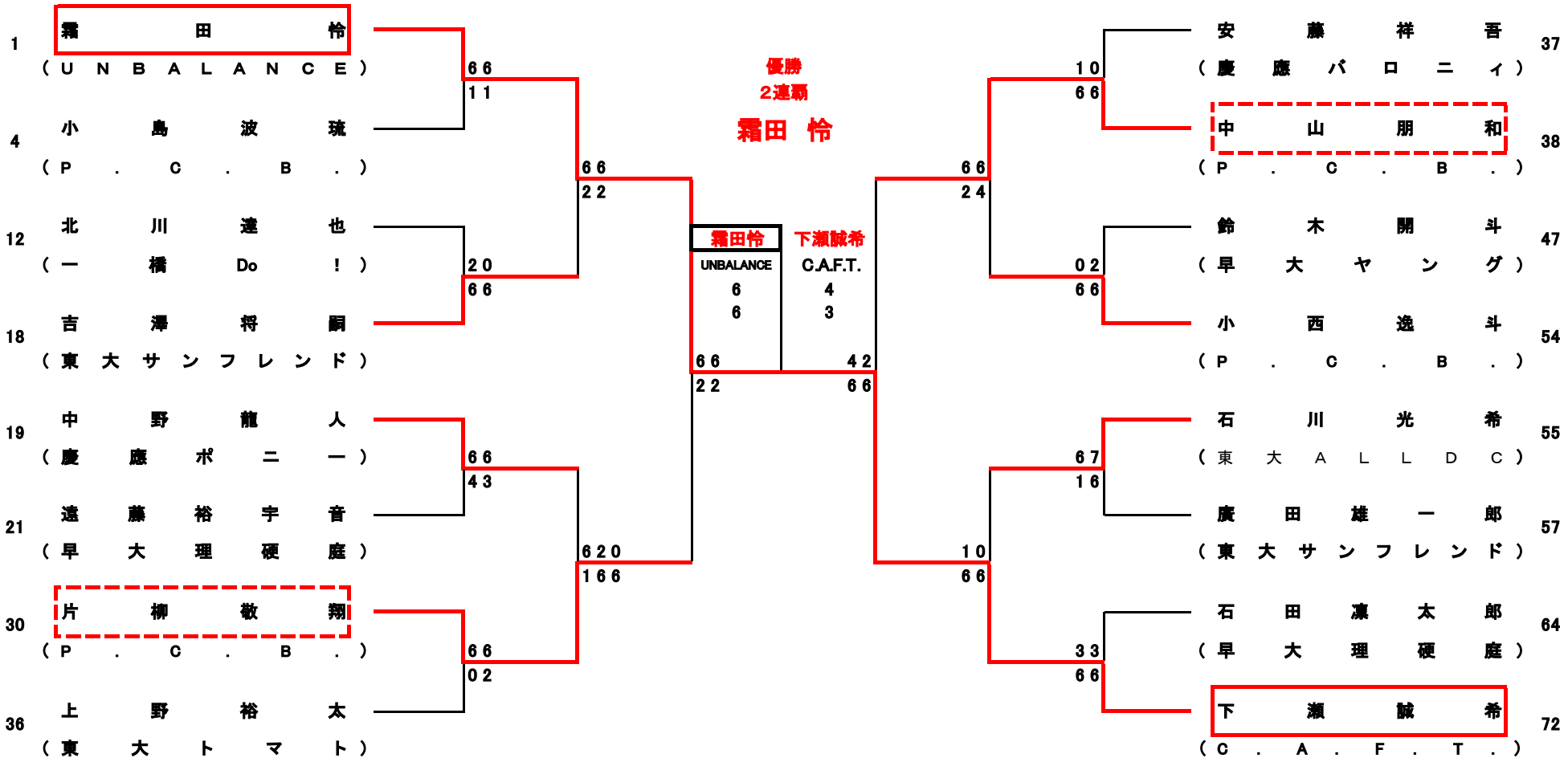
1 霜田 怜 (UNBALANCE)
4 小島 波琉 (P.C.B.)
12 北川 達也 (一橋 Do!)
18 吉澤 将嗣 (東大サンフレンド)
19 中野 龍人 (慶應ポニー)
21 遠藤 裕宇音 (早大理硬庭)
30 片柳 敬翔 (P.C.B.)
36 上野 裕太 (東大トマト)
66 11
20 66
66 43
66 02
66 22
620 166
優勝
2連覇
霜田 怜
霜田怜
UNBALANCE
6
6
66
22
下瀬誠希
C.A.F.T.
4
3
42
66
66 24
10 66
02 66
10 66
67 16
33 66
安藤祥吾 (慶應パロニィ) 37
中山朋和 (P.C.B.) 38
鈴木開斗 (早大ヤング) 47
小西逸斗 (P.C.B.) 54
石川光希 (東大ALLDC) 55
廣田雄一郎 (東大サンフレンド) 57
石田凜太郎 (早大理硬庭) 64
下瀬誠希 (C.A.F.T.) 72