男子シングルス(1-1)

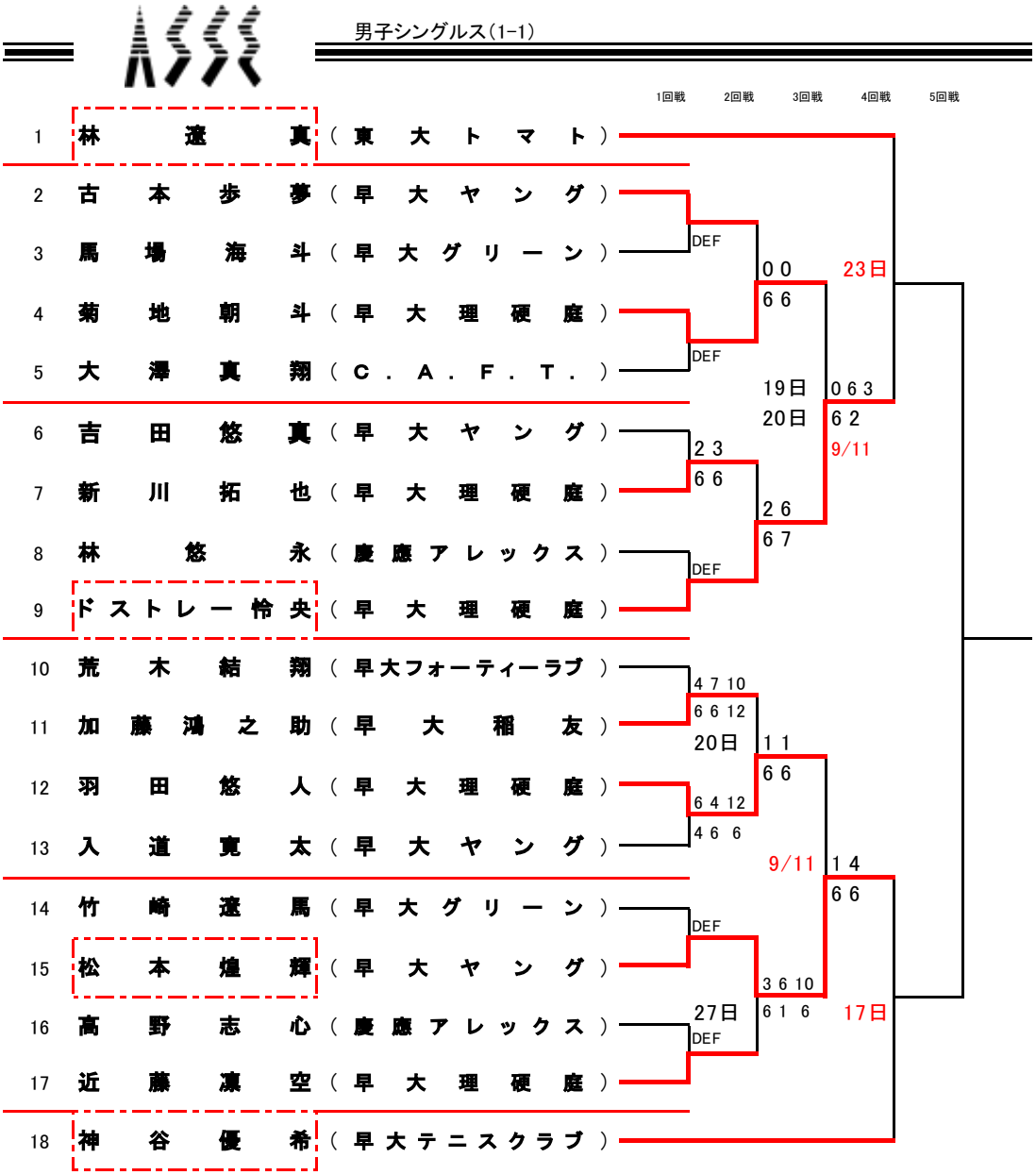
1回戦
2回戦
3回戦
4回戦
5回戦
1 林 遼 真 (東 大 ト マ ト)
2 古 本 歩 夢 (早 大 ヤ ン グ)
3 馬 場 海 斗 (早 大 グ リ ー ン)
4 菊 地 朝 斗 (早 大 理 硬 庭)
5 大 澤 真 翔 (C . A . F . T .)
6 吉 田 悠 真 (早 大 ヤ ン グ)
7 新 川 拓 也 (早 大 理 硬 庭)
8 林 悠 永 (慶 應 ア レ ッ ク ス)
9 ド ス ト レ ー 怜 央 (早 大 理 硬 庭)
10 荒 木 結 翔 (早大フォーティーラブ)
11 加 藤 鴻 之 助 (早 大 稲 友)
12 羽 田 悠 人 (早 大 理 硬 庭)
13 入 道 寛 太 (早 大 ヤ ン グ)
14 竹 崎 遼 馬 (早 大 グ リ ー ン)
15 松 本 煌 輝 (早 大 ヤ ン グ)
16 高 野 志 心 (慶 應 ア レ ッ ク ス)
17 近 藤 凛 空 (早 大 理 硬 庭)
18 神 谷 優 希 (早 大 テ ニ ス ク ラ ブ)
DEF
DEF
0 0
6 6
23日
19日
20日
0 6 3
6 2
9/11
2 3
6 6
2 6
6 7
DEF
4 7 10
6 6 12
20日
1 1
6 6
6 4 12
4 6 6
9/11
1 4
6 6
DEF
3 6 10
6 1 6
27日
DEF
17日