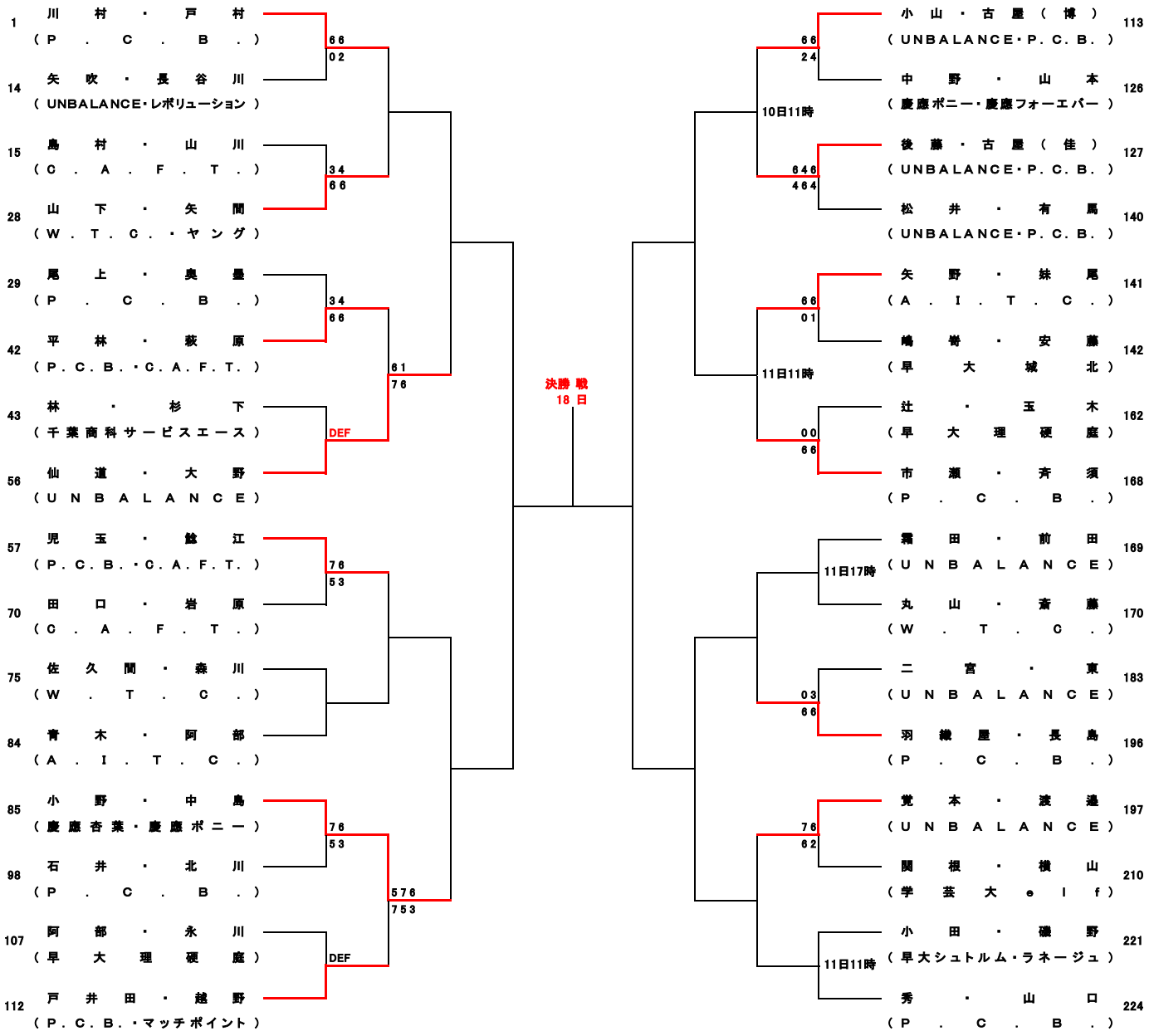
1 川村・戸村 (P.C.B.)
14 矢吹・長谷川 (UNBALANCE・レボリューション)
66 02
15 島村・山川 (C.A.F.T.)
28 山下・矢間 (W.T.C.・ヤング)
34 66
29 尾上・奥曇 (P.C.B.)
42 平林・萩原 (P.C.B.・C.A.F.T.)
34 66
61 76
43 林・杉下 (千葉商科サービスエース)
56 仙道・大野 (UNBALANCE)
DEF
57 児玉・鉛江 (P.C.B.・C.A.F.T.)
70 田口・岩原 (C.A.F.T.)
76 53
75 佐久間・森川 (W.T.C.)
84 青木・阿部 (A.I.T.C.)
85 小野・中島 (慶應杏葉・慶應ポニー)
98 石井・北川 (P.C.B.)
76 53
576 753
107 阿部・永川 (早大理硬庭)
112 戸井田・越野 (P.C.B.・マッチポイント)
DEF
決勝戦 18日
10日11時
66 24
小山・古屋(博) (UNBALANCE・P.C.B.) 113
中野・山本 (慶應ポニー・慶應フォーエバー) 126
646 464
後藤・古屋(佳) (UNBALANCE・P.C.B.) 127
松井・有馬 (UNBALANCE・P.C.B.) 140
11日11時
66 01
矢野・妹尾 (A.I.T.C.) 141
嶋脊・安藤 (早大城北) 142
00 66
辻・玉木 (早大理硬庭) 162
市瀬・斉須 (P.C.B.) 168
11日17時
霜田・前田 (UNBALANCE) 169
丸山・斎藤 (W.T.C.) 170
03 66
二宮・東 (UNBALANCE) 183
羽織屋・長島 (P.C.B.) 196
76 62
覚本・渡邊 (UNBALANCE) 197
関根・横山 (学芸大elf) 210
11日11時
小田・磯野 (早大シュトルム・ラネージュ) 221
秀・山口 (P.C.B.) 224